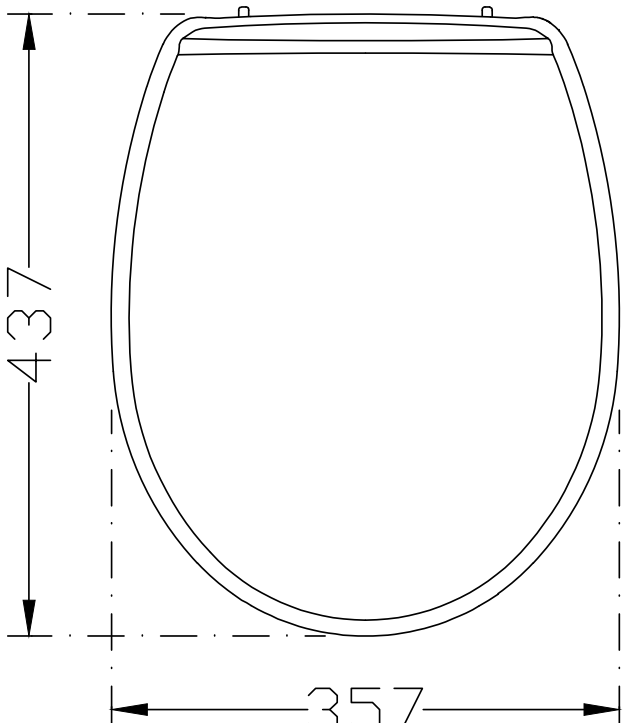
437
357

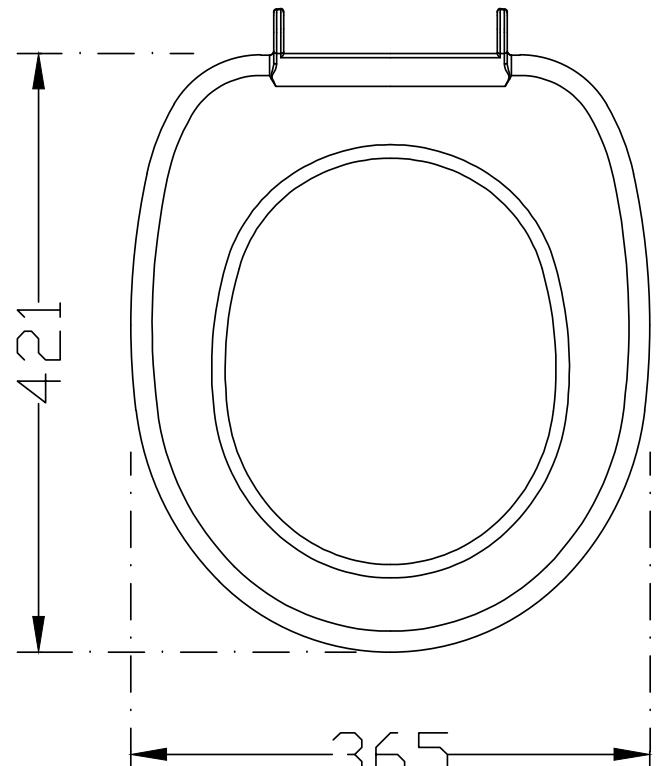
421
365